# Documentazione Tubo a raggi X
# Tube Documentation
# Documentation du Tube

# CTV 158

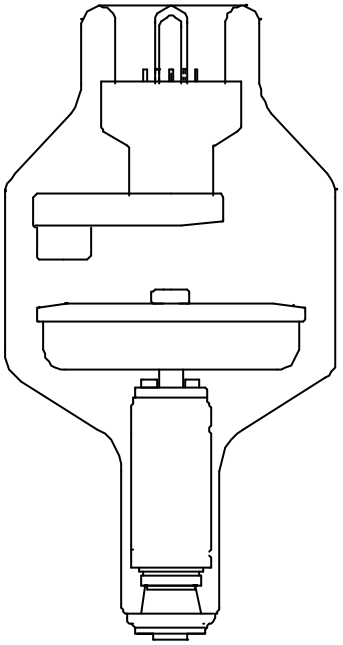

**Tubo a raggi X ad anodo rotante per sostituzione in unità:**
- **Philips Tomoscan TX/TC®**
- **Hitachi W600®**
- **Shimadzu SCT 3000/4000/5000® , SCT 4000 TE®**
- **Thoshiba TCT 400S® , TCT 600/600S® , TCT 600HQ®**

® Marchio registrato

**X-Ray Tube especially designed for:**
- **Philips Tomoscan TX/TC®**
- **Hitachi W600®**
- **Shimadzu SCT 3000/4000/5000® , SCT 4000 TE®**
- **Thoshiba TCT 400S® , TCT 600/600S® , TCT 600HQ®**

® Trade Mark

**Tube à rayons X spécialement conçu pour:**
- **Philips Tomoscan TX/TC®**
- **Hitachi W600®**
- **Shimadzu SCT 3000/4000/5000® , SCT 4000 TE®**
- **Thoshiba TCT 400S® , TCT 600/600S® , TCT 600HQ®**

®Marque déposée

Nr. di matricola
Tube No.
Nr de série

Questa documentazione deve essere fornita all'utilizzatore del complesso tubo-guaina
The contents of this documentation must be transmitted to the user of the tube-assembly
Le contenu de cette documentation doit être transmis à l'utilisateur de la gaine équipée

| Documentazione N°<br>Documentation N°<br>N° de Documentation | Revisione<br>Edition<br>Version | Data di edizione<br>Date of release<br>Date de l'édition | Testo originale<br>Original text<br>Texte original |
|---|---|---|---|
| 158S6C | A | 23.07.2001 | italiano / italian / italien |

**I.A.E Spa** via Fabio Filzi, 53 - 20032 CORMANO (MI) Italy
Tel: ++39-0266303255 Fax: ++39-026152544
http://www.iae.it e-mail: iaexray@iae.it

UNI EN ISO 9001

## Sommario - Table of contents - Table des matières

Sommario - Table of contents - Table des matières ..... 2
Caratteristiche - Specifications - Spécifications ..... 2
Dimensioni - Dimension - Dimensions ..... 3
Curve di riscaldamento e raffreddamento dell'anodo Anode heating and cooling curves Courbes d'échauffement et de refroidissement de l'anode ..... 3
Caratteristica di emissione del catodo Cathode emission characteristic Caractéristique d'émission de la cathode ▣ 0.6 - 3 ~ - (± 0.2 A) ..... 4
Caratteristica di emissione del catodo Cathode emission characteristic Caractéristique d'émission de la cathode ■ 1.2 - 3 ~ - (± 0.2 A) ..... 4

## Caratteristiche - Specifications - Spécifications

| | | | |
|---|---|---|---|
| Macchie focali<br>Focal spot<br>Foyer | ▣<br>■ | 0.6<br>1.2 | (IEC 336, EN 60336) |
| Velocità di rotazione dell'anodo<br>Anode speed<br>Vitesse de l'anode | | 10000 $min^{-1}$ | |
| Potenza anodica nominale<br>Nominal anode input power<br>Puissance anodique nominale | ▣<br>■ | 58 kW<br>130 kW | (IEC 613, EN 60613) |
| Diametro anodico<br>Anode diameter<br>Diamètre de l'anode | | 127 mm | |
| Materiale anodico<br>Anode material<br>Matériau de l'anode | | RTM-C | |
| Angolo anodico<br>Anode angle<br>Pente de l'anode | | 10 ° | |
| Campo di radiazione<br>Radiation field<br>Champ de rayonnement | | a 70 cm 25 cm<br>a 100 cm 35 cm | |
| Capacità termica anodica<br>Maximum anode heat content<br>Chaleur maximale accumulée dans l'anode | | 1300 kJ 1733 kHU | |
| Dissipazione termica continua massima<br>Maximum continuous heat dissipation<br>Dissipation thermique continue maximale | | 3500 W | |
| Alta tensione nominale<br>Nominal X-ray tube voltage<br>Haute tension nominale | | 150 kV | |
| Massima corrente di filamento<br>Max. filament current<br>Courant dans le filament max. | | 5.4 A 13 V | |

## Dimensioni - Dimension - Dimensions

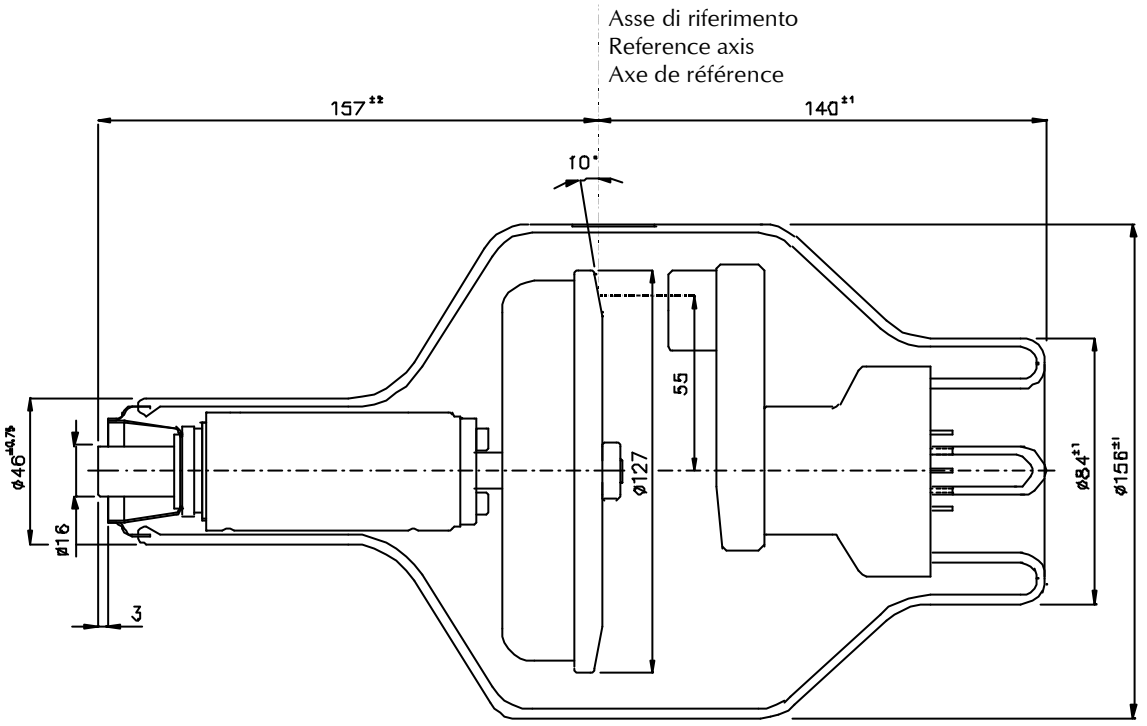


## Curve di riscaldamento e raffreddamento dell'anodo
## Anode heating and cooling curves
## Courbes d'échauffement et de refroidissement de l'anode

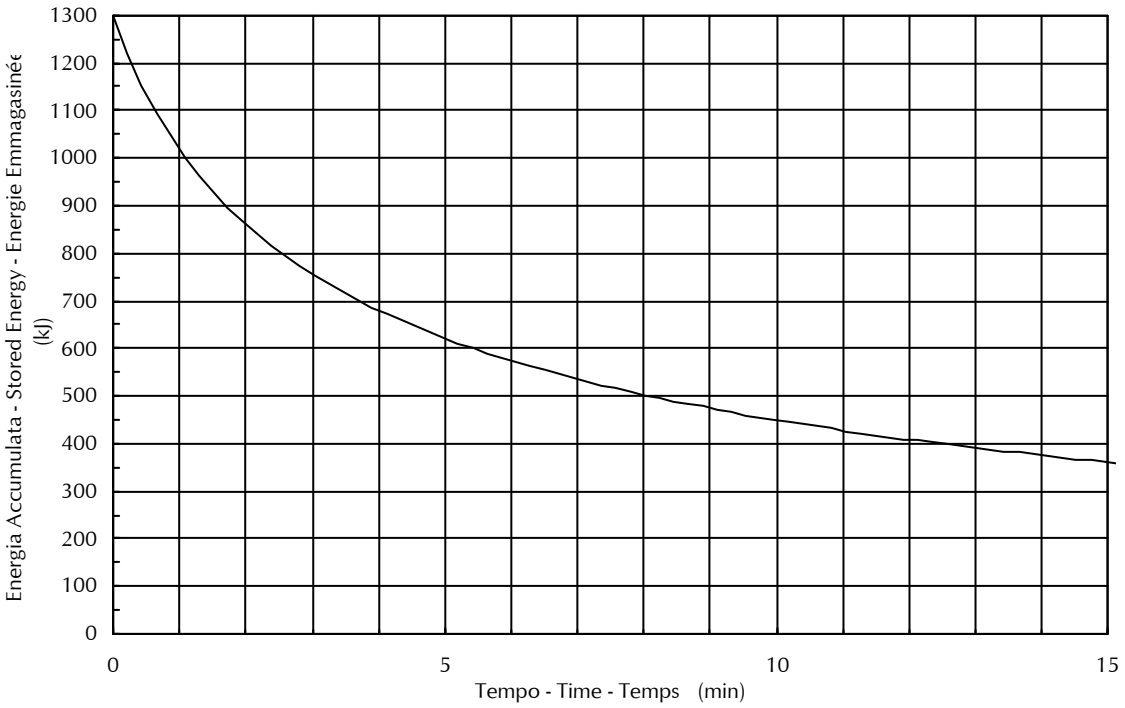

**Caratteristica di emissione del catodo**
**Cathode emission characteristic**
**Caractéristique d'émission de la cathode**
**▣ 0.6 - 3 ~ - (± 0.2 A)**

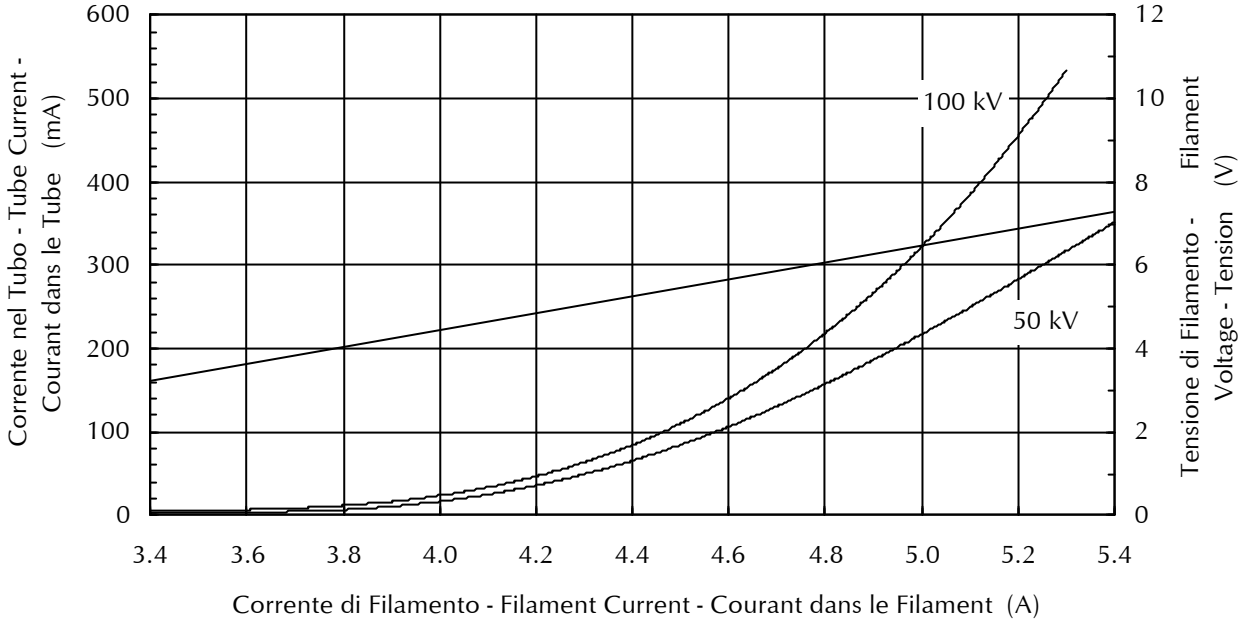

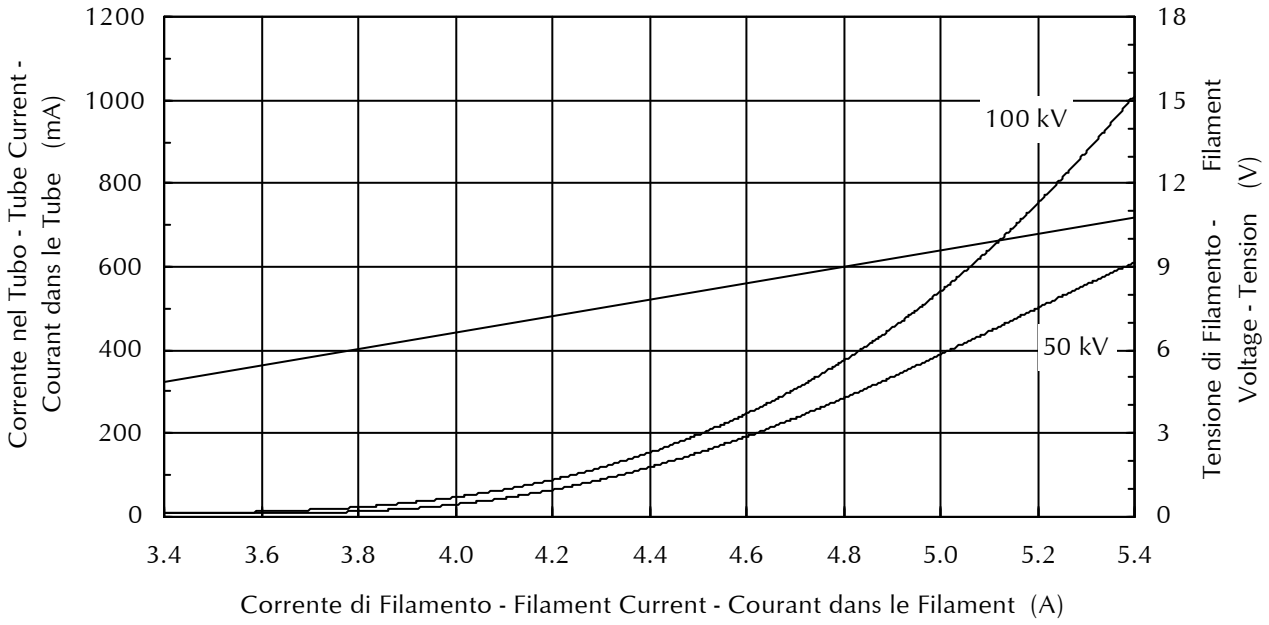
**Caratteristica di emissione del catodo**
**Cathode emission characteristic**
**Caractéristique d'émission de la cathode**
**■ 1.2 - 3 ~ - (± 0.2 A)**